CamPX MicroDome

MARCH networks
An Infinova Company

La caméra **CamPX MicroDome** de March Networks® est une caméra IP à dôme fixe avec des capacités de plage dynamique étendue (Wide Dynamic Range, ou WDR) et de filtre infrarouge amovible jour/nuit (True Day/Night, ou TDN) qui définissent le niveau supérieur en matière de performances des couleurs dans des milieux peu éclairés.

ONVIF

DES IMAGES NETTES DANS TOUTES LES CONDITIONS D'ÉCLAIRAGE

La caméra CamPX MicroDome associe tous les avantages de la technologie CMOS traditionnelle avec les performances dans des conditions de faible luminosité habituellement présentes dans les caméras CCD. Ces performances dans des conditions de faible luminosité permettent à la caméra d'offrir des images en couleur dans des situations extrêmement sombres. La fonction TDN de la caméra offre une image en noir et blanc quand le niveau de lumière descend au-dessous d'un seuil pouvant être défini par l'utilisateur. En outre, grâce à une nouvelle technologie de pointe, les différents pixels peuvent être ajustés pour les forts éclairages et les faibles éclairages d'une même scène.

INSTALLATION ET CONFIGURATION FACILES

L'alimentation par câble Ethernet (Power over Ethernet, ou PoE) de la caméra permet de l'installer facilement sans avoir besoin de câbles supplémentaires pour l'alimentation. En outre, le cardan à 3 axes permet le positionnement de la caméra d'une seule main lors de l'installation. La fonction de zoom à distance de la caméra — avec autofocus — évite d'avoir besoin de régler la distance focale et les paramètres de mise au point du haut d'une échelle. Vous pouvez zoomer sur la scène à tout moment en cliquant simplement.

INTÉGRATION DU SYSTÈME

La caméra CamPX MicroDome s'intègre sans heurt avec le logiciel Command de March Networks et les enregistreurs réseau vidéo hybrides. La caméra est conforme à la norme ONVIF™, de sorte qu'elle peut être utilisée avec plusieurs autres systèmes tiers.

FLUX DE DONNÉES VIDÉO

La caméra prend en charge la technologie de compression H.264, de sorte qu'elle est 20 fois plus efficace qu'une caméra IP à technologie JPEG comparable. Cette caractéristique permet l'archivage de données vidéo d'une qualité supérieure pour de plus longues périodes, tout en réduisant considérablement les frais liés à l'utilisation de la bande passante et au stockage des données. Ajoutez à cela la capacité de la caméra d'accueillir jusqu'à deux flux de compressions simultanés H.264, MPEG-4 et M-JPEG, et le résultat est une transmission vidéo efficace plus un enregistrement vidéo de grande qualité.

REDONDANCE INTÉGRÉE

La caméra CamPX MicroDome peut enregistrer un flux de données vidéo en parallèle sur une carte SD haute capacité (SDHC) interne ou sur un périphérique NAS afin d'assurer un enregistrement redondant en cas de panne réseau ou de défaillance du serveur. Quand la caméra est utilisée avec le logiciel Command™ de March Networks et les enregistreurs vidéo réseau hybrides[1], une fonction d'archivage fantôme novatrice (Shadow Archiving™) offre un accès transparent à la vidéo redondante pour une gestion totalement sécurisée. Cela est possible en formant une « copie fantôme » de toutes les données disponibles sur la caméra et les périphériques NAS sur le serveur d'enregistrement central.

CARACTÉRISTIQUES

- Une technologie révolutionnaire de la couleur dans des conditions de faible luminosité avec la puce Pixim Seawolf
- Plage dynamique étendue (Wide Dynamic Range) et filtre infrarouge amovible jour/nuit (True Day/Night)
- Archivage fantôme (Shadow Archiving) avec carte SDHC ou périphérique NAS
- Conforme à la norme ONVIF pour une intégration complète avec des systèmes tiers
- Plusieurs flux H.264, MPEG-4 et M-JPEG (jusqu'à 2 flux simultanément)
- Boîtier anti-vandalisme d'intérieur/d'extérieur
- Températures de fonctionnement de -40° à 50°C
- Zoom à distance avec autofocus pour une installation simple
- Cadran à 3 axes pour un positionnement de la caméra d'une seule main
- Un boîtier, deux options de montage direct
- Alimentation par câble Ethernet (Power over Ethernet)

CODES D'ARTICLE

- CAMPXMICRODE
- Codes d'article pour les montages sur page trois

Offrant des images plus claires et plus lumineuses dans des conditions de faible luminosité

La caméra CamPX MicroDome fournit des images nettes, en couleurs, dans des conditions extrêmement sombres.

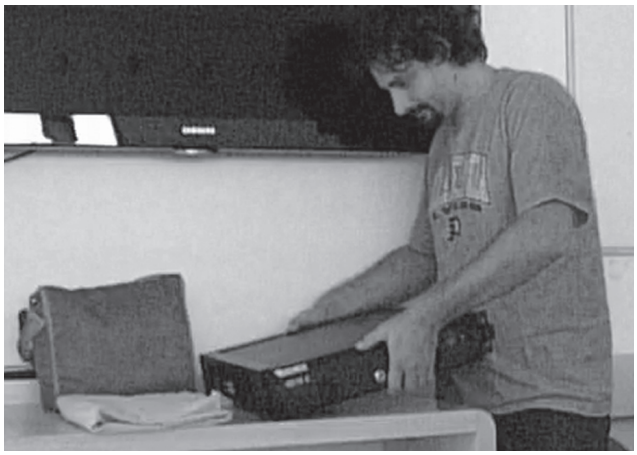

Quand le niveau de lux descend au-dessous d'un seuil prédéfini (choisi par l'utilisateur), la caméra bascule en N/B, vous permettant ainsi de discerner les détails pratiquement dans l'obscurité.

Caméra d'un concurrent sans la sensibilité à la faible luminosité ; les détails se perdent dans l'obscurité.

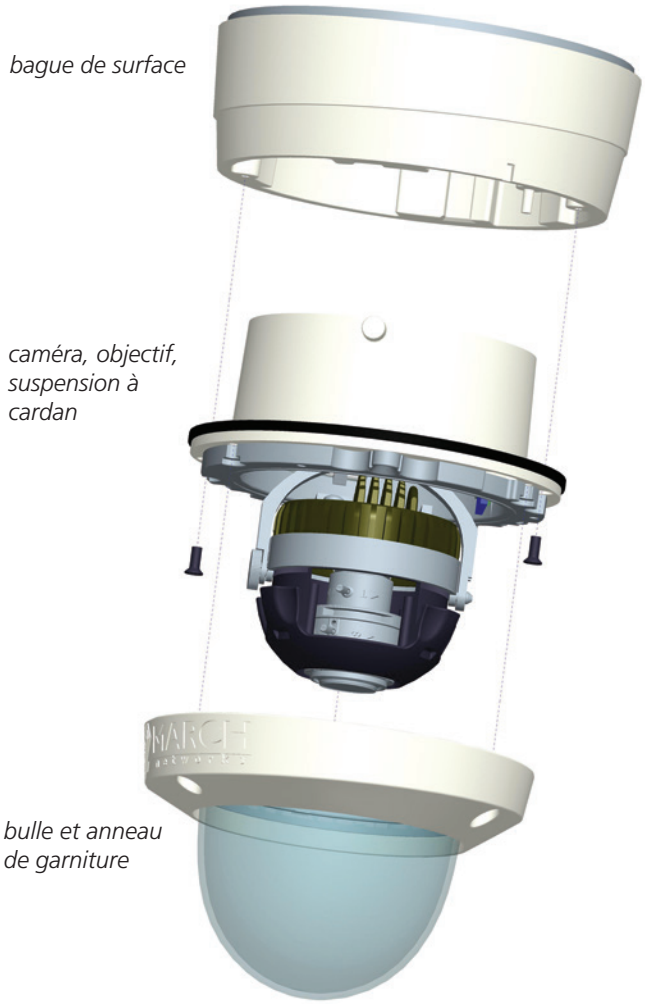

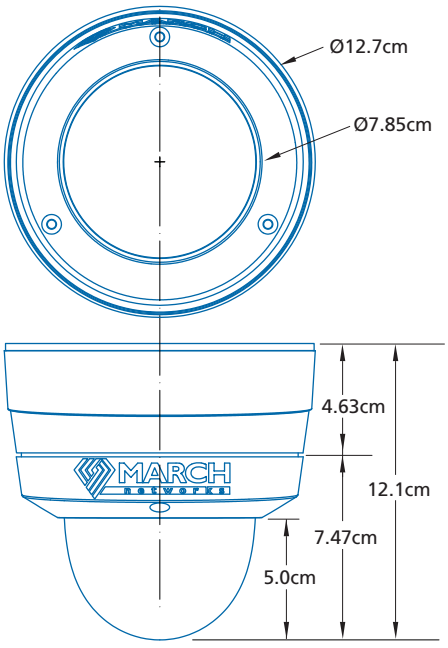

Nos caméras mettent en œuvre la compression H.264. Il s'agit de la technique de compression vidéo la plus efficace car elle offre une cadence de prise de vue et une qualité vidéo élevée avec une bande passante faible.

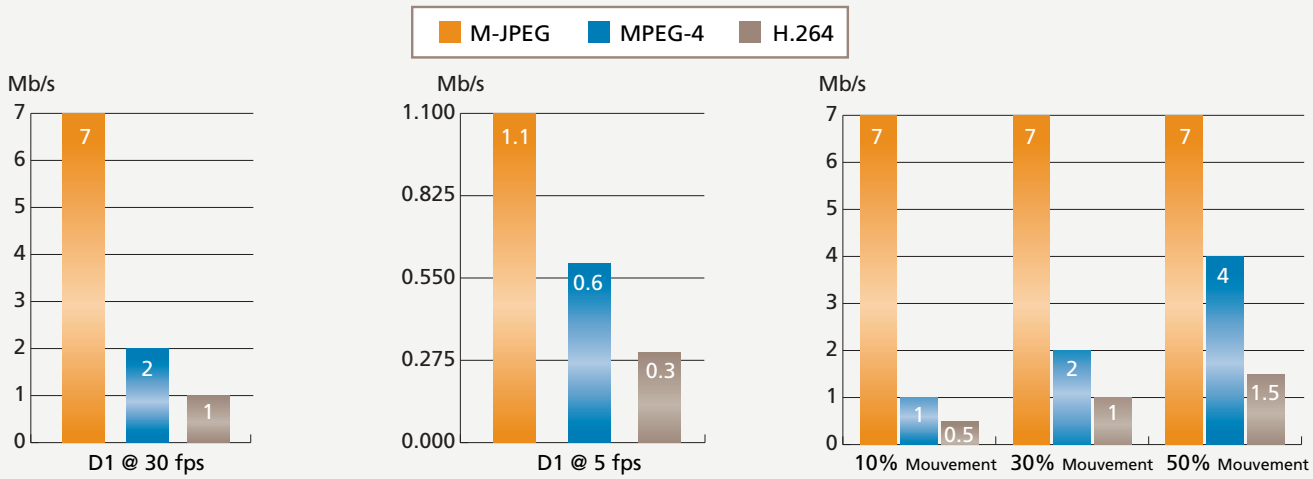

Ce graphique illustre l'effet différentes techniques de compression avoir sur la bande passante à fréquence d'image maximale (D1 @ 30 fps).

Ce graphique illustre l'effet différent Les techniques de compression ont sur la bande passante d'une vitesse inférieure (D1 @ 5 fps).

Ce graphique illustre la quantité de mouvement dans une scène affecte la bande passante, en fonction de sur la technique de compression (en supposant D1 @ 30 fps).

WDR vs. non WDR

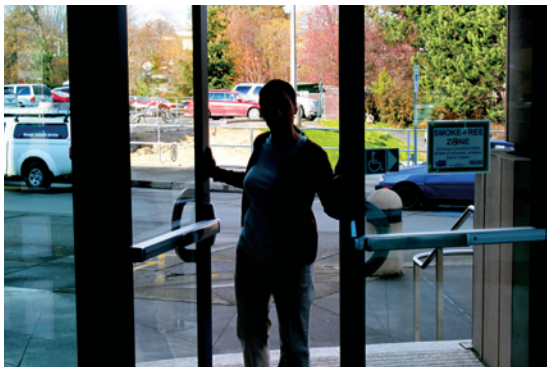

Les fonctions WDR et TDN de la caméra CamPX MicroDome s'associent pour offrir des images vidéo nettes et de grande qualité dans les conditions d'éclairage les plus difficiles.

OPTIONS DE MONTAGE DIRECT

montage en surface

montage encastré

OPTIONS DE MONTAGE INDIRECT

	Code d'article
	MICRONPTCAP Adaptateur pour montage NPT 1,5 po
	HOMINIDOMESMA Montage suspendu NPT 1,5 po
	HOMINIDOMEWB Montage mural NPT 1,5 po
	HOMINIDOMEPMA Adaptateur pour poteau
	CAMDOME-ELECTMNT Adaptateur pour plaque électrique (montage en surface)
	25333 Adaptateur pour plaque électrique (montage encastré)

CamPX MicroDome

CAMÉRA

Capteur d'image	Balayage progressif CMOS 1/3 po
Plage dynamique étendue (Wide Dynamic Range, ou WDR)	120 dB
Objectif	De 2,9 à 8,5 mm, f1.9 avec zoom motorisé, mise au point panoramique, diaphragme automatique. Angle de champ visuel : de 33° à 82° (horizontal)
Jour et nuit	Filtre infrarouge amovible automatiquement
Illumination minimale	Couleur : 0,1 lux N/B : 0,02 lux
Vitesse de l'obturateur	De 1/30720 à 1/25 s
Réglage de l'angle de la caméra	Panoramique 360°, inclinaison >185°, rotation 360°
Panoramique/ Inclinaison/Zoom	Zoom optique 3X. Panoramique, inclinaison et zoom numérique via SiteManager et Command.

VIDÉO

Compression vidéo	H.264 (MPEG-4 Partie 10/AVC), MPEG-4, M-JPEG
Résolution	De 704x576 à 352x288
Cadence de prise de vue	
H.264	25 images par seconde (704 x 576) ; 30 images par seconde (704 x 480)
MPEG-4	25 images par seconde (704 x 576) ; 30 images par seconde (704 x 480)
M-JPEG	25 images par seconde (704 x 576) ; 30 images par seconde (704 x 480)
Flux de données vidéo	Plusieurs flux H.264, MPEG-4 et M-JPEG[2] Cadence de prise de vue et bande passante réglables CBR H.264 et MPEG-4, VBR M-JPEG (réglage de la qualité) Jusqu'à deux flux simultanés avec n'importe quelle combinaison de compression, résolution et cadence de prise de vue (flux principal H.264 ou MPEG-4)
Paramètres d'image	Présélection, préférences AE, plage dynamique, anti-scintillement, écart d'exposition, netteté, saturation des couleurs, mode équilibre des blancs, écart équilibre des blancs, température des blancs, effet miroir des images, comportement jour/nuit, entrée seuil jour/nuit, sortie seuil jour/nuit, retard seuil jour/nuit, base cadence de prise de vue

AUDIO

Flux de données audio	Stéréo dans les deux sens
Compression audio	G.711 PCM G.726 ADPCM Débit binaire configurable (8-48 kHz)
Entrée/Sortie audio	Entrée ligne, sortie niveau ligne

RÉSEAU

Sécurité	Protection par mot de passe, gestion de connexion, authentification LDAP, cryptage HTTPS (configuration seulement)
Protocoles pris en charge	ONVIF, RTP, RTSP, RTCP, HTTP, HTTPS, IPv4, TCP, UDP, DHCP, ARP, LDAP

INTÉGRATION DU SYSTÈME

Vidéo intelligente	Détection de mouvement vidéo, supervision de la connexion
Déclencheurs d'alarme	Détection de mouvement vidéo, intervention extérieure
Événements d'alarme	Activation sortie extérieure ; enregistrement vidéo sur mémoire locale (SDHC) et périphérique NAS

GÉNÉRALITÉS

Boîtier	Bulle transparente en polycarbonate Module intérieur de la caméra en aluminium avec électronique encapsulée IP66 (NEMA 4X)
Alimentation	Alimentation par câble Ethernet (Power over Ethernet) IEEE 802.3af Classe 0 ; 4 W (chauffage coupé), 12 W (chauffage allumé)
Connecteurs	RJ-45 100BASE-TX PoE ; 1 entrée d'alarme ; 1 sortie d'alarme ; entrée ligne 3,5 mm ; sortie ligne 3,5 mm
Mémoire locale	Emplacement carte mémoire SD/SDHC (carte non comprise)
Conditions de fonctionnement	De -40° à 50°C Taux d'humidité relative de 8 à 90% sans condensation
Homologations	Directive CE – CEM 2004/108/CE, normes EN55022, EN55024 ; Directive Basse Tension 2006/95/CE ; FCC Partie 15 Sous-partie B, ICES-003 ; UL 60950-1 ; Directive RoHS (2002/95/CE) ; C-Tick
Mécanique	
Poids	0,45 kg
Dimensions (hxp)	12,1 x 12,7 cm
Options de montage direct	Montage en surface, montage encastré
Options de montage indirect (vendues à part)	Adaptateur pour montage NPT 1,5 po, montage suspendu, montage mural, montage sur poteau, adaptateur pour plaque électrique (pour les applications de montage en surface et de montage encastré)
Accessoires inclus	Logiciel sur CD (comprenant le guide d'installation et d'utilisation, SiteManager et le navigateur de March Networks), tournevis et vis, schéma de montage

REMARQUES : [1] L'archivage fantôme (Shadow Archiving) n'est pas offert avec les systèmes d'enregistreurs vidéo réseau série 4000 C ou les systèmes d'enregistreurs numériques 3204 de March Networks.
[2] D1 maximum sur flux n° 1 ; D1 maximum sur flux n° 2.

Amérique du Nord 1 800 563 5564
Amérique latine . . . . . +1 613 591 8181
Europe . . . . . +39 0362 17935
Asie, Hong Kong . . . . . +852 2795 6540
Asie du Pacifique . . . . . +61 1300 089 419
Moyen-Orient et Afrique . . . . . +971 4 399 5525

© 2014. March Networks, une société d'Infinova. Tous droits réservés. Les informations contenues dans ce document sont susceptibles d'être modifiées sans préavis. MARCH NETWORKS, March Networks Command, March Networks Searchlight, Shadow Archive et le logo MARCH NETWORKS sont des marques de commerce de March Networks Corporation. Infinova est une marque de commerce d'Infinova Corporation. Toutes les autres marques de commerce appartiennent à leurs détendeurs respectifs. 060-3075-FR-E

marchnetworks.com

MARCH networks
An Infinova Company